Разрез 2-2

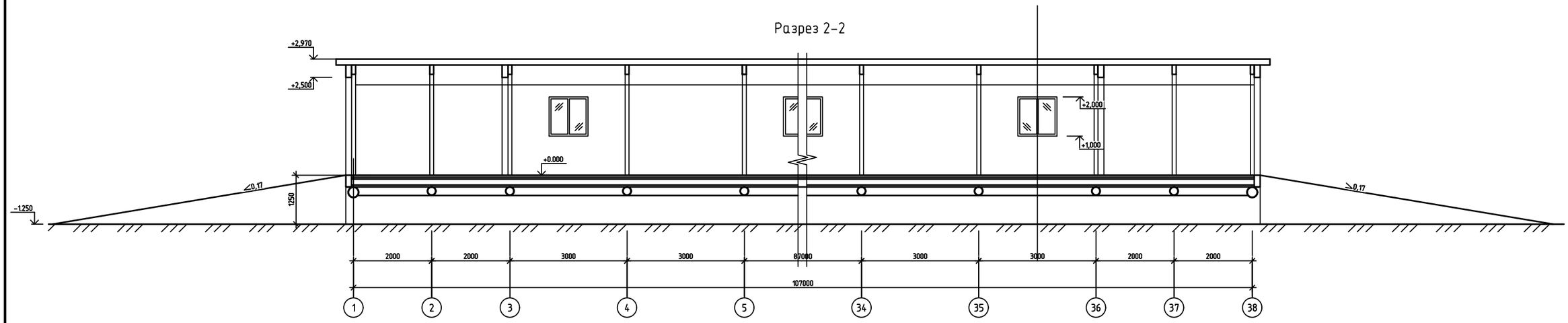

Разрез 1-1

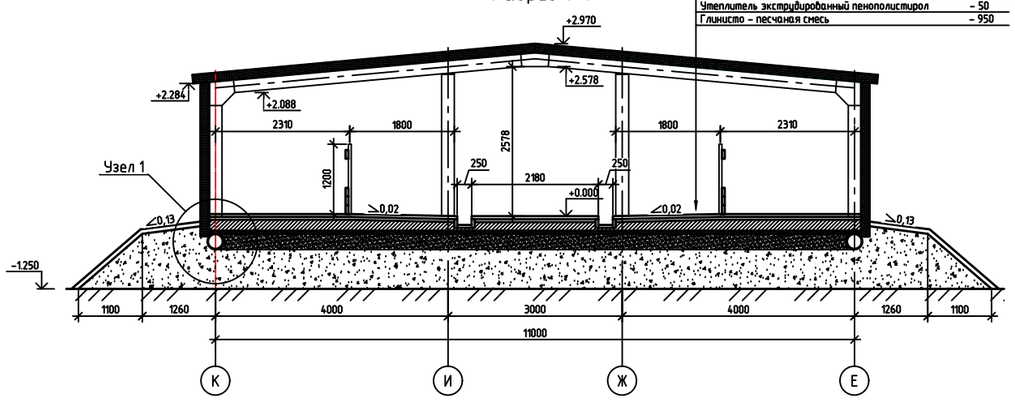

Доски (лиственница) 150х50	- 50
Лаги из досок (лиственница) 150х50	- 50
Монолитная ж/б плита В25 с фракцией щебня 5-20 мм	- 150
Гидроизоляция геомембрана, толщ.2мм	- 1 слой
Утеплитель экструдированный пенополистирол	- 50
Глинисто - песчаная смесь	- 950

Разрез 4-4

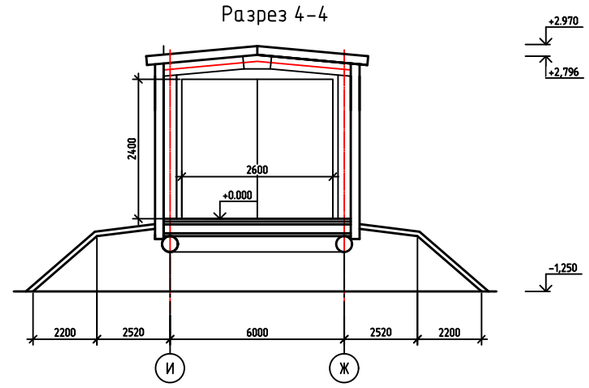

Разрез 3-3

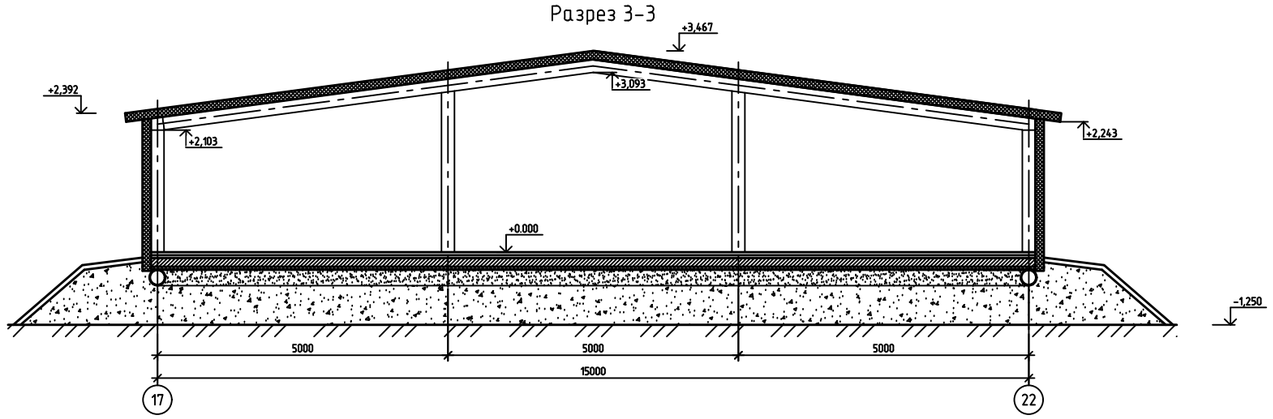

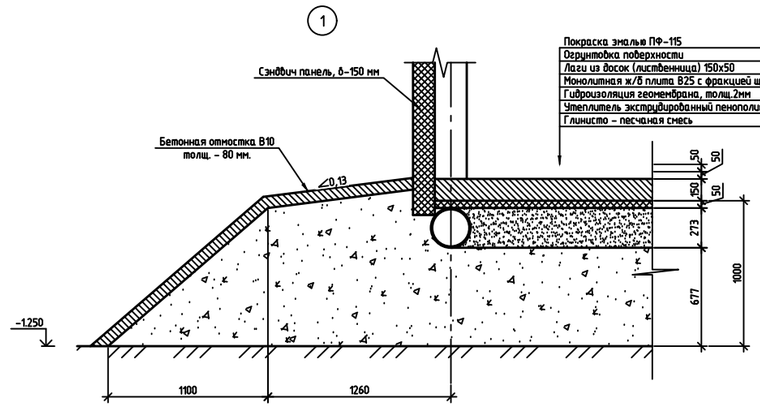

Покраска эмалью ПФ-115	- 1 слой
Огрунтовка поверхности	- 2 слоя
Лаги из досок (лиственница) 150х50	- 50
Монолитная ж/б плита В25 с фракцией щебня 5-20 мм	- 150
Гидроизоляция геомембрана, толщ.2мм	- 1 слой
Утеплитель экструдированный пенополистирол	- 50
Глинисто - песчаная смесь	- 950

Согласовано

Взам. инв. №

Подп. и дата

Инв. № подл.

Изм.	Кол. уч.	Лист	№ док.	Подп.	Дата
Директор		Местников			
Проверил		Местников			
Исполнил		Бурнашев			

ПСД-01/2020-АС

Коровник на 200 голов в с. Сю Коровник на 200 голов в с. Сюльдюкар Мирнинского улуса РС(Я)Коровник на 200 голов в с. Сюльдюкар Мирнинского улуса РС(Я)

Коровник на 200 голов в с. Сюльдюкар

Стадия	Лист	Листов
Р	3	

Разрез 2-2, Разрез 1-1, Разрез 4-4
Разрез 3-3. Узел 1

ГКУ "ДС МСХ РС(Я)"

Формат А1